FT VI
Bodenplatte Grundbewehrung

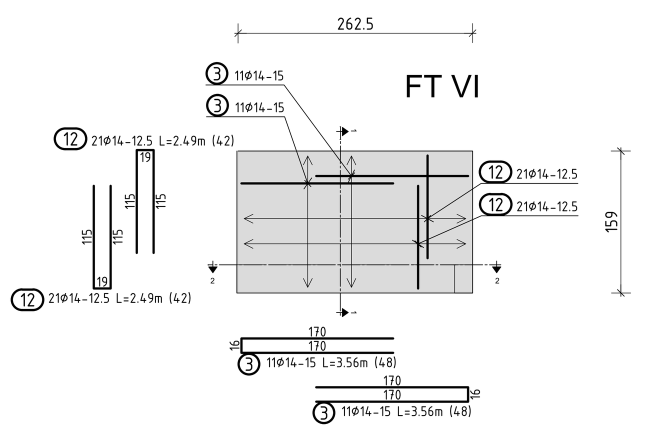

Schnitt 1 - 1

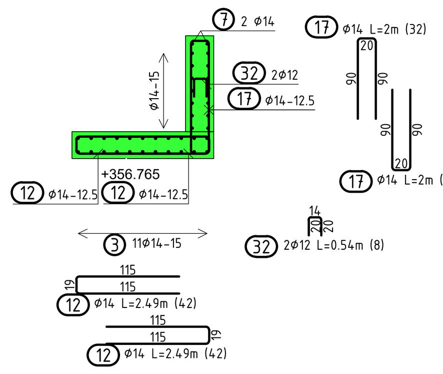

FT VI
Bodenplatte Abstandhalter

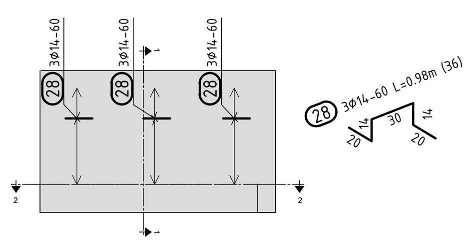

Schnitt 2 - 2

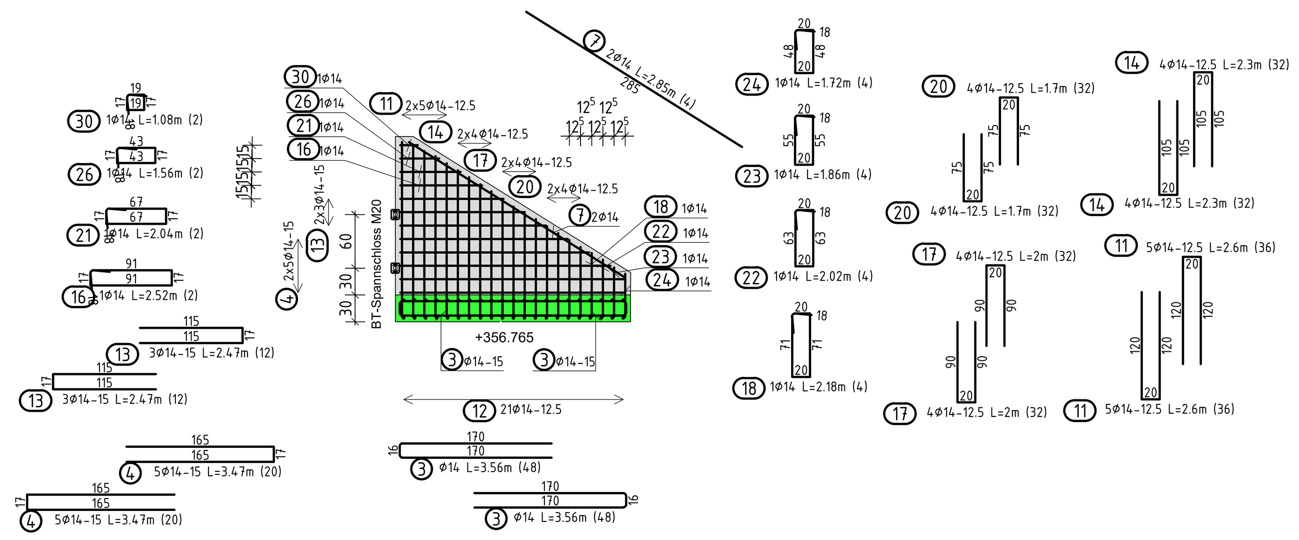

FT VIII
Bodenplatte Grundbewehrung

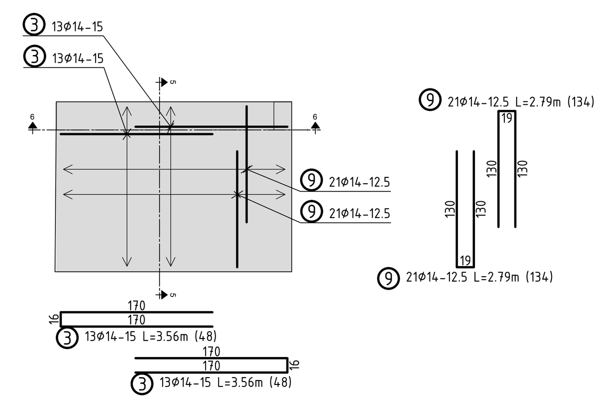

Schnitt 5 - 5

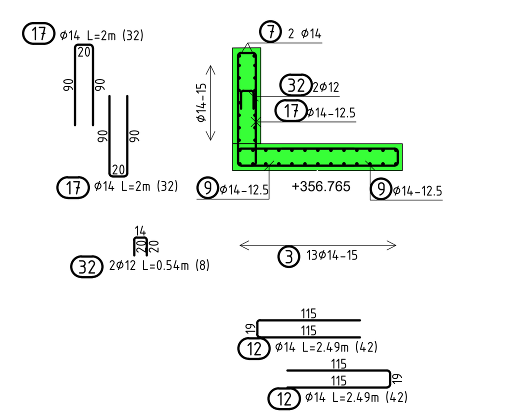

FT VIII
Bodenplatte Abstandhalter

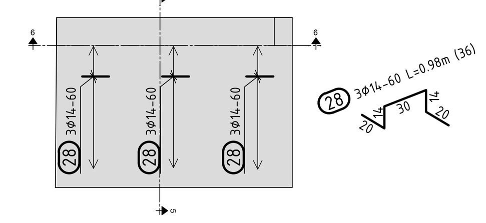

Schnitt 6 - 6

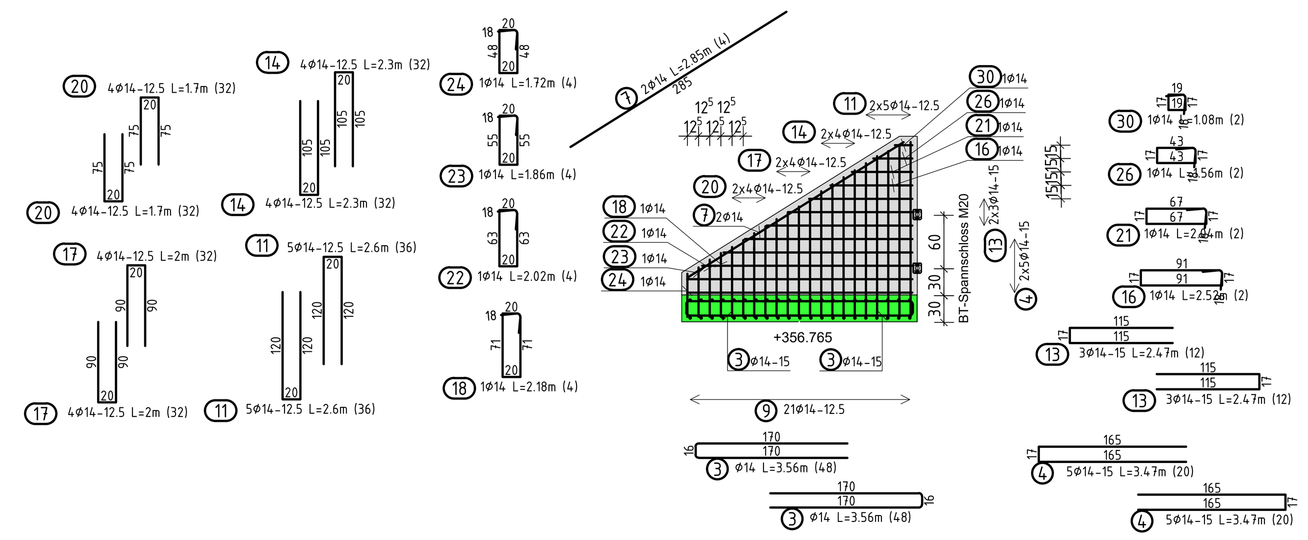

8xBT-Spannschloss M20

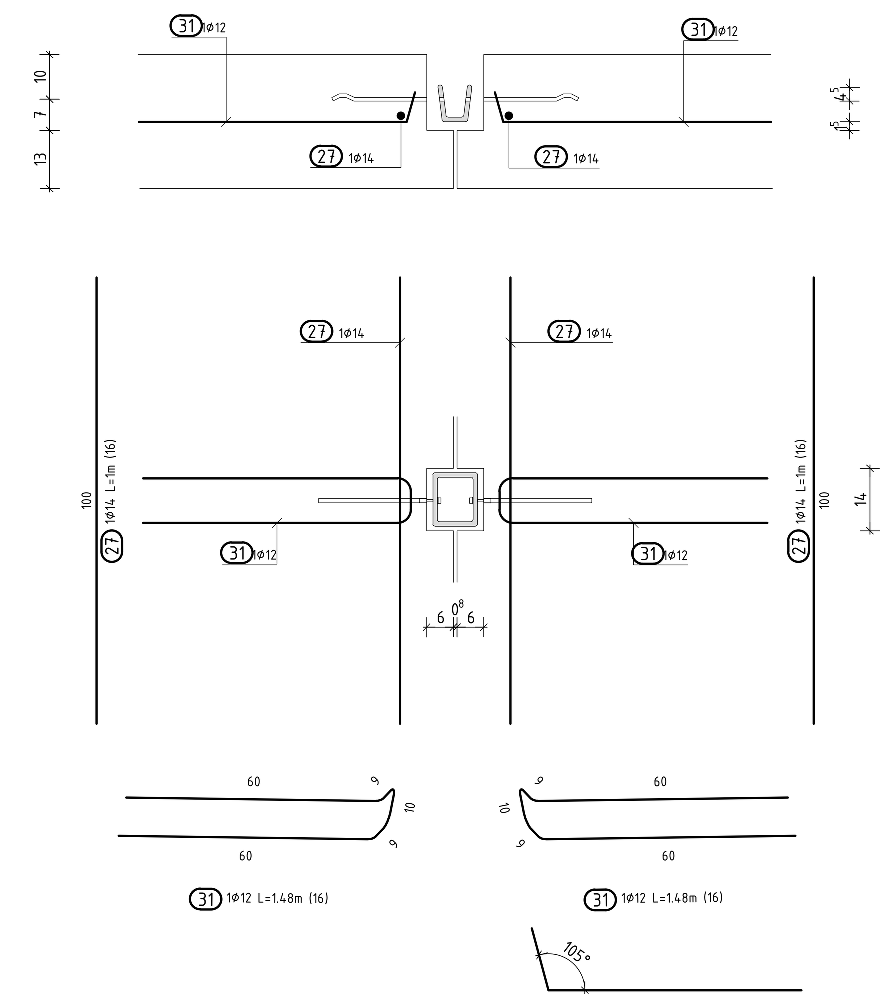

FT VII
Bodenplatte Grundbewehrung

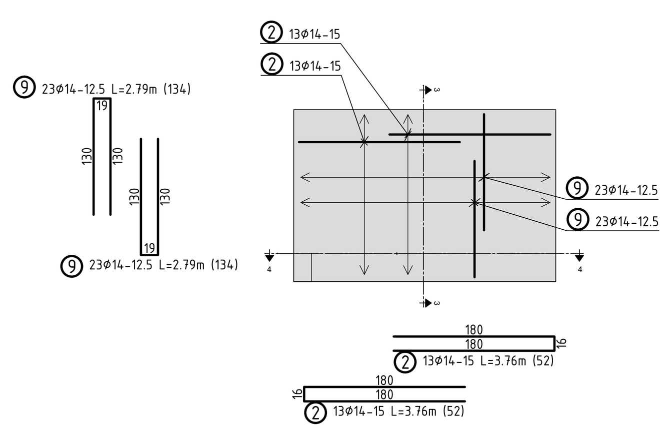

Schnitt 3 - 3

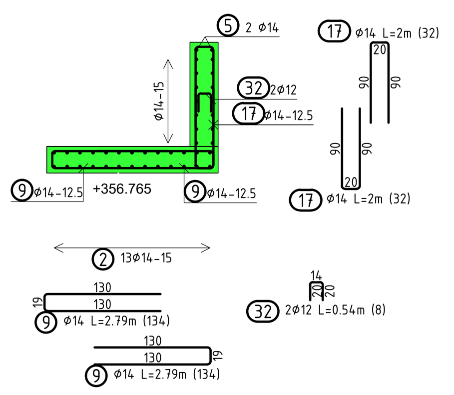

FT VII
Bodenplatte Abstandhalter

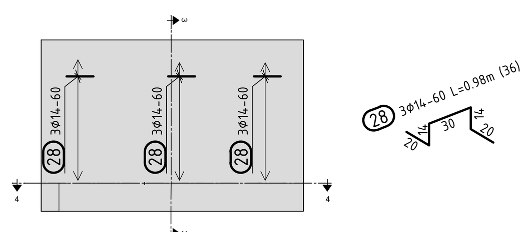

Schnitt 4 - 4

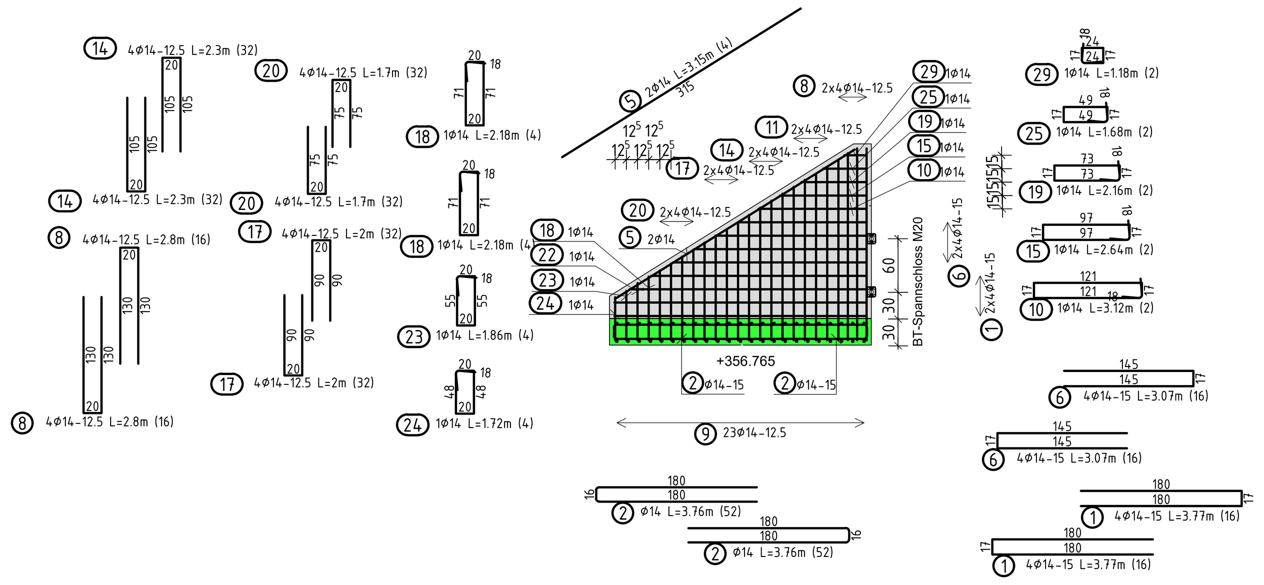

FT IX
Bodenplatte Grundbewehrung

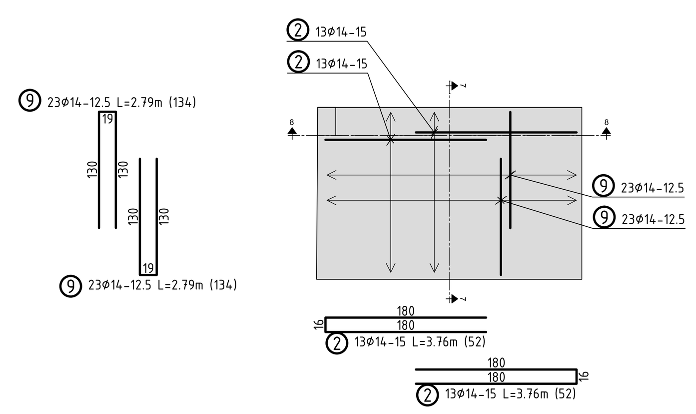

Schnitt 7 - 7

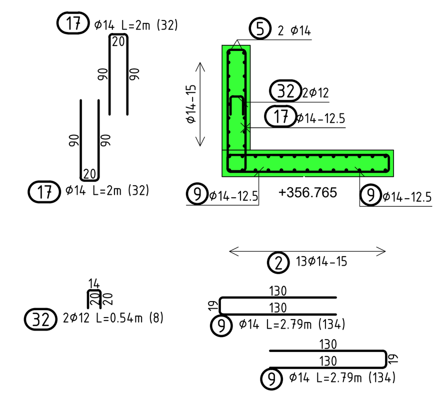

FT IX
Bodenplatte Abstandhalter

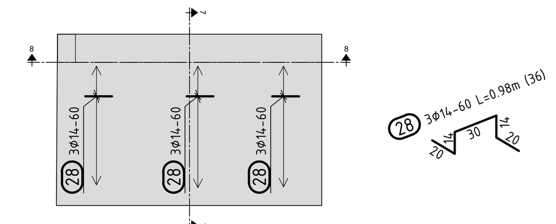

Schnitt 8 - 8

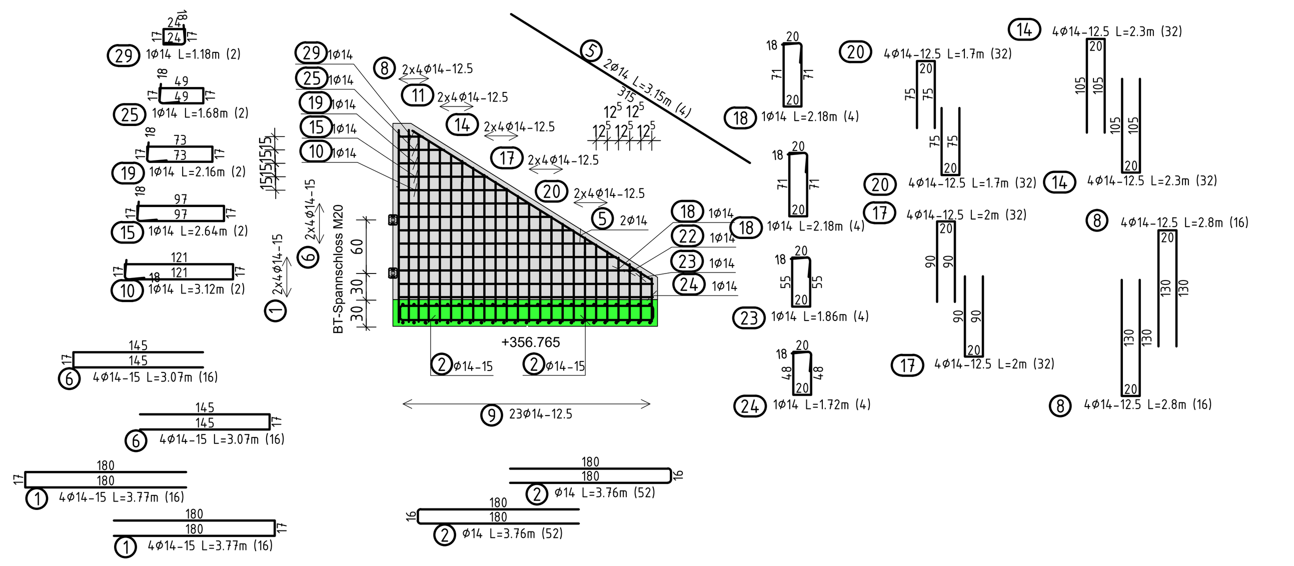

Biegen von Betonstählen nach DBV-Merkblatt „Betondeckung und Bewehrung 2002-07"

Bei der Bestimmung des Biegerollendurchmessers dbr ist **DIN EN 1992-1-1/NA:2011-01 Tab. NA.8.1 a) zu beachten und nach der** bautechnischen Funktion der Biegung zu unterscheiden:

A) Biegungen zur Kraftumleitung (Schrägstäbe u. andere gebogene Stäbe)

B) konstruktive Biegungen (Haken,Winkelhaken, Schlaufen)

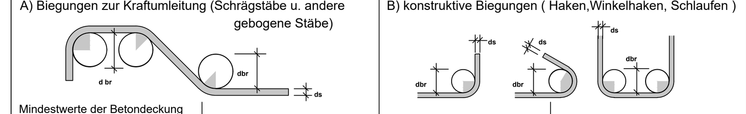

Mindestwerte der Betondeckung rechtwinklig zur Krümmungsebene	Biegerollendurchmesser dbr [mm]	Stabdurchmesser ds [mm]	Biegerollendurchmesser dbr	[mm]
> 100 mm und > 7ds	min dbr = 10d s	6, 8, 10, 12	4ds	min dbr = 40 mm
> 50 mm und > 3d s	min dbr = 15d s	14, 16	4ds	min dbr = 64 mm
≤ 100 mm und ≤ 3ds	min dbr = 20d s	20, 25, 28	7ds	min dbr = 175 mm

Biegungen nach A)
zur Herstellung und Überprüfung ist der erforderliche **Biegerollendurchmesser angegeben.**

Biegungen nach B)
wird an der Biegeform weder im Bewehrungsplan noch auf der Stabliste ein Biegerollendurchmesser angegeben, so ist erf. dbr in Abhängigkeit von d s obiger Tabelle zu entnehmen.

Bei Betonstahlmatten und geschweißter Bewehrung, die nach dem Schweißen gebogen werden, ist zusätzlich **DIN EN 1992-1-1/NA:2011-01 Tab. NA.8.1 b) zu beachten.**
Die unter A) und B) aufgeführten Mindestwerte der Biegerollendurchmesser gelten nur, wenn **a >4d s**(a = Abstand der Schweißung vom Krümmungsbeginn).

ACHTUNG:
SÄMTLICHE HÖHENKOTEN UND MASSLINIEN SIND GRUNDSÄTZLICH NUR DEN FREIGEGEBENEN SCHAL- UND WERKPLÄNEN ZU ENTNEHMEN. AUF DEN BEWEHRUNGSPLÄNEN DARGESTELLTE MASSE SIND NUR IN ÜBEREINSTIMMUNG MIT DEN O.G. PLÄNEN GÜLTIG !

BEWEHRUNGSPLAN IST NUR GÜLTIG IN VERBINDUNG MIT DEM DAZUGEHÖRIGEN SCHALPLAN SOWIE FREIGEGEBENEN WERKPLÄNEN DES ARCHITEKTURBÜROS !

ALLE ANGEGEBENEN MASSE UND STÜCKZAHLEN SIND VOR BAUBEGINN VOM UNTERNEHMER VERANTWORTLICH ZU PRÜFEN !!!

BETONNACHBEHANDLUNG :
AUF SORGFÄLTIGE NACHBEHANDLUNG GEM. DIN EN 13670/8.5 IST GRÖßTER WERT ZU LEGEN.

Der Plan stimmt mit dem Prüfexemplar überein (eventuelle Prüfeintragungen wurden übernommen).	
Prüfbericht-Nr.:	
Datum des Prüfberichts:	
Unterschrift Tragwerksplaner:	

Zur Bauausführung freigegeben:

Datum, Unterschrift

Dieser Plan ist nur gültig in Verbindung mit den Werkplänen des Architekten und den Pläne der Fachprojektanten.
Unstimmigkeiten sind vor Baubeginn mit dem Ingenieurbüro zu klären!

Hinweise:
Für die Richtig- und Vollständigkeit der gesamten Aussparungen und Durchbrüche sind die Werkpläne der Fachprojektanten zu beachten !

Einbauteile siehe Schalpläne.
Angaben sind auch in den Bewehrungsplänen gültig.

Legende:

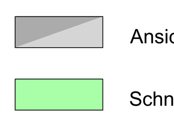

Zu dieser Zeichnung gehören:	
Schalplan-Nr.: 421044-6-SP-XX-001-00-F	Letzte Pos.:
	Entfallene Pos.: ..

Beton

Bauteil	Beton	Expositions-klassen	Betondeckung nom c [mm]	Vorhaltemaß D c [mm]	besondere Anforderungen
Schachtbauwerk	C 30/37	XC4, XD2, XF2, WF	55	15	

Beton- und Spannstahl

Bauteil	Betonstahl	Spannstahl
Allgemein	500 S(B) 500 M(B)	

H/B = 841 / 1189 (1m²)